VEGACAP 66

Двухпроводный

Емкостной тросовый измерительный зонд для сигнализации предельного уровня

Область применения

Сигнализатор уровня VEGACAP 66 с полностью изолированным зондом предназначен для сигнализации предельного уровня жидкостей и сыпучих продуктов в любых отраслях промышленности. Надежная механическая конструкция обеспечивает высокую функциональную безопасность.

Преимущества

- Длительный срок службы и небольшая потребность в обслуживании благодаря прочной механической конструкции
- Простота монтажа и начальной установки
- Максимальное использование резервуара посредством измерения по всей длине зонда

Функция

Датчик и резервуар образуют два электрода электрического конденсатора. Изменение уровня продукта вызывает изменение емкости конденсатора, которое преобразуется встроенной электроникой в соответствующий сигнал переключения. Данный принцип измерения не требует особых условий монтажа и применения.

Технические данные

Длина датчика	до 32 м (105 ft)
Присоединение	Резьба от G1, 1 NPT, фланцы от DN 50, 2"
Давление процесса	-1 … +40 bar/-100 … +4000 kPa (-14.5 … +580 psig)
Температура процесса	-50 … +150 °C (-58 … +302 °F)
Температура окружающей среды, хранения и транспортировки	-40 … +80 °C (-40 … +176 °F)
Рабочее напряжение	10 … 36 V DC (через устройство формирования сигнала)
Выходной сигнал	
– Применимые устройства формирования сигнала	VEGATOR 521, 527, 620, 621, 622
– Выходной сигнал	> 4 … < 20 mA (ненормированный)
– Сигнал неисправности	< 2,3 mA
Задержка переключения	0,7 с (вкл/выкл)

Материалы

Контактирующие с продуктом детали полностью изолированы PTFE. Натяжной груз изготовлен из нержавеющей стали. Полный перечень возможных материалов и уплотнений см. в разделе "configurator" на нашей домашней странице www.vega.com/configurator.

Исполнения корпуса

Корпус может иметь исполнение из пластика, нержавеющей стали или алюминия.
Корпуса имеют исполнения со степенью защиты до IP 67.

Варианты исполнения электроники

Устройства имеют различные исполнения электроники: исполнение с транзисторным выходом, исполнение с бесконтактным выключателем, исполнение с релейным выходом, двухпроводное исполнение для подключения к устройству формирования сигнала.

Разрешения

Устройства имеют разрешения на применение во взрывоопасных зонах, например, по ATEX и IEC. Устройства также имеют различные разрешения на применение на судах, например: GL, LRS или ABS.
Подробную информацию см. на www.vega.com/downloads в разделе "*Zulassungen*".

Настройка

Режим работы и точка переключения сигнализатора уровня устанавливаются на подключенном устройстве формирования сигнала.

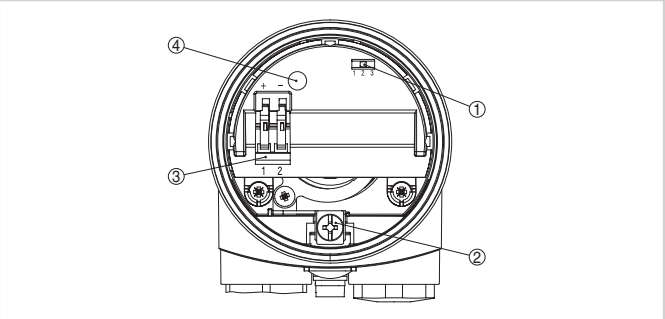

Блок электроники - двухпроводный выход

1 *DIL-переключатель выбора диапазона переключения (с клавишей компенсации)*
2 *Клемма заземления*
3 *Соединительные клеммы*
4 *Индикатор состояния*

Электрическое подключение

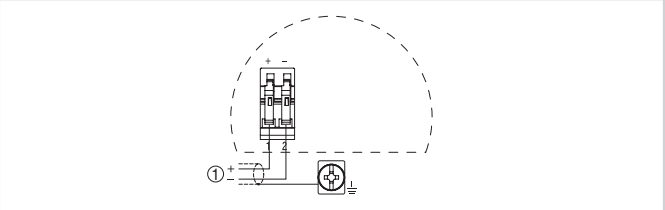

Схема подключения

1 *Питание*

Порядок электрического подключения устройства см. в Руководстве по эксплуатации на нашей домашней странице www.vega.com/downloads.

Размеры

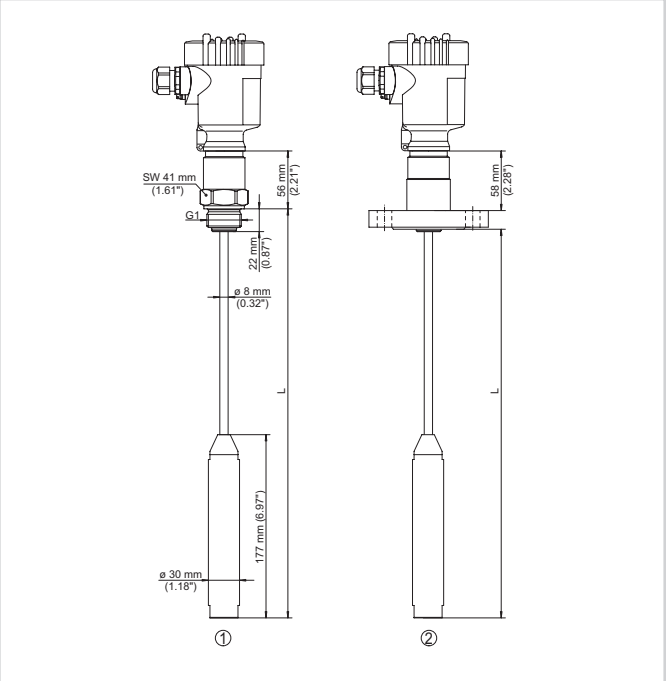

1 *Резьбовое исполнение*
2 *Фланцевое исполнение*

Информация

Дополнительную информацию об изделиях фирмы VEGA можно найти на нашей домашней странице www.vega.com.
В разделе загрузок на www.vega.com/downloads можно найти различную бесплатную документацию: руководства по эксплуатации, техническую информацию, сертификаты, чертежи устройств и многое другое.

Выбор устройств

С помощью "*Finder*" на www.vega.com/finder и "*VEGA Tools*" можно выбрать принцип измерения, наиболее подходящий к условиям применения.
Подробную информацию об исполнениях устройств можно получить через "*Configurator*" на www.vega.com/configurator и "*VEGA Tools*".

Контакт

Соответствующее представительство VEGA можно найти на нашей домашней странице www.vega.com.

VEGA Grieshaber KG, Am Hohenstein 113, 77761 Schiltach/Germany, www.vega.com