Лист технических данных

VEGAPULS 62

HART и аккумуляторный блок

Радарный датчик для непрерывного измерения уровня жидкостей

Область применения

Радарный уровнемер VEGAPULS 62 предназначен для непрерывного измерения уровня жидкостей в резервуарах-хранилищах, реакторных и технологических емкостях. Благодаря различным исполнениям антенн и материалам, а также расширенному диапазону температуры и давления процесса, VEGAPULS 62 применим при различных, в том числе сложных, условиях процесса в любых отраслях промышленности.
Исполнение со встроенным аккумулятором может применяться в качестве переносной измерительной системы или как испытательный датчик для специальных применений.

Преимущества

- Бесконтактное измерение, не требуется обслуживание
- Высокая эксплуатационная готовность, так как нет износа и не требуется обслуживание
- Точные результаты измерения независимо от условий процесса
- Автономная работа со встроенным аккумулятором

Функция

Антенная система датчика излучает короткие микроволновые импульсы на измеряемый продукт и принимает их после отражения от поверхности продукта. Время от передачи до приема сигнала пропорционально уровню заполнения емкости.
Специальный метод растяжения времени позволяет с высокой точностью измерять предельно короткие временные отрезки.

Технические данные

Диапазон измерения до	35 m (114.8 ft)
Погрешность измерения	±2 mm
Присоединение	Резьба от G1½; 1½ NPT; фланцы от DN 40, 1½"
Давление процесса	-1 … +160 bar/-100 … +16000 kPa (-14.5 … +2320 psig)
Температура процесса	-196 … +450 °C (-321 … +842 °F)
Температура окружающей среды, хранения и транспортировки	-40 … +60 °C (-40 … +140 °F)
Аккумуляторное напряжение	14,8 V DC
Длительность работы при непрерывно включенном датчике и полном аккумуляторе	>60 h

Материалы

Контактирующие с продуктом детали прибора изготавливаются из нержавеющей стали 316L, сплава C22 (2.4602), сплава 400 (2.4360), литой нержавеющей стали (1.4848) или PTFE, PP, PEEK. Уплотнение FKM, FFKM или графит.
Полный перечень возможных материалов и уплотнений см. в разделе "*Konfigurator*" на www.vega.com через "*VEGA Tools*".

Исполнения корпуса

Корпус имеет двухкамерное исполнение из пластика, нержавеющей стали или алюминия.

Разрешения

Подробную информацию см. на www.vega.com/downloads в разделе "*Zulassungen*".

Настройка

Настройка прибора выполняется с помощью съемного модуля индикации и настройки PLICSCOM или ПК с программным обеспечением PACTware и соответствующим DTM.

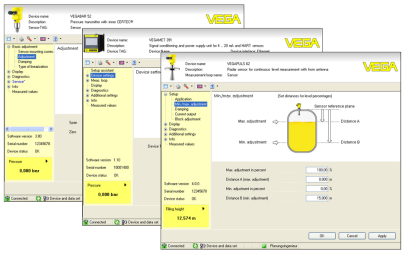

Питание

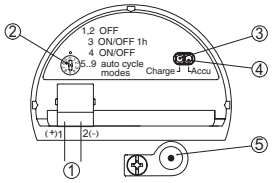

Отсек питания

1 *Внутреннее соединение с гнездом для зарядного устройства*
2 *Переключатель режимов работы*
3 *Зеленый светодиод, ход зарядки*
4 *Желтый светодиод, состояние зарядки*
5 *Гнездо для зарядного устройства*

Порядок электрического подключения см. в руководстве по эксплуатации устройства на www.vega.com/downloads.

Размеры

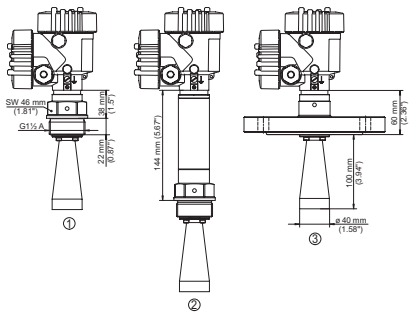

Размеры VEGAPULS 62

1 *Резьбовое исполнение*
2 *Резьбовое исполнение с температурной вставкой до +250 °C*
3 *Фланцевое исполнение*

Информация

Дальнейшую информацию об изделиях VEGA см. на www.vega.com.
В разделе загрузок на www.vega.com/downloads можно найти руководства по эксплуатации, информацию по применению в различных отраслях промышленности, разрешения на применение, чертежи устройств и др.
В разделе бесплатных загрузок находятся также файлы GSD и EDD для систем Profibus PA и файлы DD и CFF для систем Foundation Fieldbus.

Выбор устройств

Через "*Finder*" на www.vega.com/finder и "*VEGA Tools*" можно выбрать подходящий принцип измерения.
Подробные сведения об исполнениях устройства см. в "*Configurator*" на www.vega.com/configurator и "*VEGA Tools*".

Контакт

Соответствующее представительство VEGA можно найти на нашей домашней странице www.vega.com.

VEGA Grieshaber KG, Am Hohenstein 113, 77761 Schiltach/Germany, www.vega.com