Лист технических данных

VEGASWING 51

Бесконтактный переключатель

Вибрационный сигнализатор предельного уровня для жидкостей

Область применения

VEGASWING 51 предназначен для сигнализации предельного уровня жидкостей в любых отраслях промышленности. Датчик имеет самые малые размеры и, независимо от монтажного положения, регистрирует предельный уровень с миллиметровой точностью. Типичное применение - сигнализация максимального и минимального уровня, защита от переполнения или от сухого хода на емкостях и трубопроводах. VEGASWING 51 - экономичное решение, обеспечивающее высочайшую надежность и безопасность эксплуатации.

Преимущества

- Быстрый и простой пуск в эксплуатацию без настройки с продуктом
- Надежная и точная функция, независимость точки переключения от продукта
- Малые расходы на эксплуатацию и обслуживание

Функция

Вибропривод датчика возбуждает колебания вибрирующей вилки на ее резонансной частоте. При погружении в продукт частота колебаний вилки падает. Изменение частоты преобразуется встроенной электроникой в сигнал переключения. Сигнализаторы VEGASWING с вибрирующей вилкой длиной всего 38 мм надежно работают на любой жидкости независимо от монтажного положения. Давление, температура, пена, вязкость и образование пузырьков не влияют на точность переключения.

Технические данные

Давление процесса	-1 … +64 bar/-100 … +6400 kPa (-14.5 … +928 psig)
Температура процесса (стандартное исполнение)	-40 … +100 °C (-40 … +212 °F)
Температура процесса - Высокотемпературное исполнение	-40 … +150 °C (-40 … +302 °F)
Динамическая вязкость	0,1 … 10000 mPa s
Плотность	0,7 … 2,5 г/см^3 (0.025 … 0.09 lbs/in^3)
Температура окружающей среды на корпусе	-40 … +70 °C (-40 … +158 °F)
Температура хранения и транспортировки	-40 … +80 °C (-40 … +176 °F)
Гистерезис	прибл. 2 мм (0.08 in) при вертикальном монтаже
Присоединение	Резьба от G½, ½ NPT, гигиенические типы присоединения
Рабочее напряжение	20 … 253 V AC, 50/60 Hz, 20 … 253 V DC
Собственная потребность в токе	прибл. 3 mA (через цепь нагрузки)
Ток нагрузки	min. 10 mA/max. 250 mA
Задержка переключения	500 мсек (вкл/выкл)

Материалы

Контактирующие с продуктом части устройства изготовлены из нержавеющей стали 316L. Поставляемое в комплекте уплотнение - Klingersil C-4400.
Полный перечень материалов и уплотнений см. в "configurator" на нашей домашней странице www.vega.com/configurator.

Исполнения корпуса

Устройства могут поставляться в различных температурных исполнениях и в гигиеническом исполнении.
Корпус изготавливается из нержавеющей стали 316L и пластика PEI.
Различные исполнения могут иметь степень защиты до IP 67.

Варианты исполнения электроники

Устройство поставляется с одним из двух различных типов электроники: электроника с транзисторным выходом (PNP) и исполнение с бесконтактным переключателем.

Разрешения

Устройство имеет разрешение по WHG и различные разрешения на применение на судах, например GL, LRS или ABS.
Подробную информацию о имеющихся разрешениях на применение см. в "*configurator*" на нашей домашней странице www.vega.com/configurator.

Настройка

Никаких установок на устройстве не требуется. Функция переключения задается электрическим подключением.

Электрическое подключение

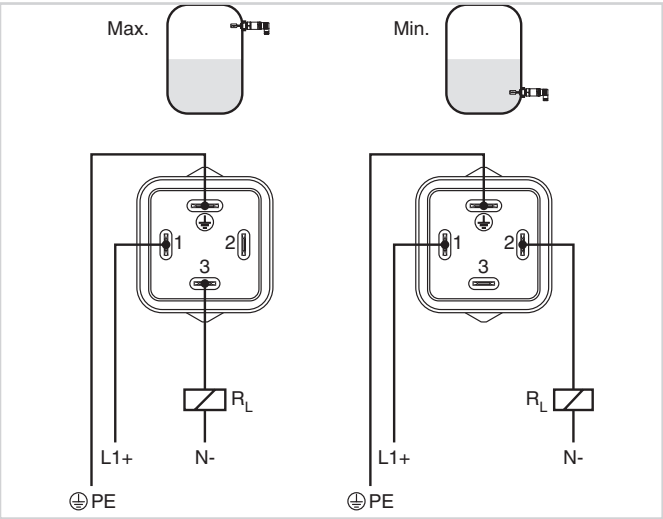

VEGASWING 51 со штекером по ISO 4400

Порядок электрического подключения устройства см. в Руководстве по эксплуатации на нашей домашней странице www.vega.com/downloads.

Размеры

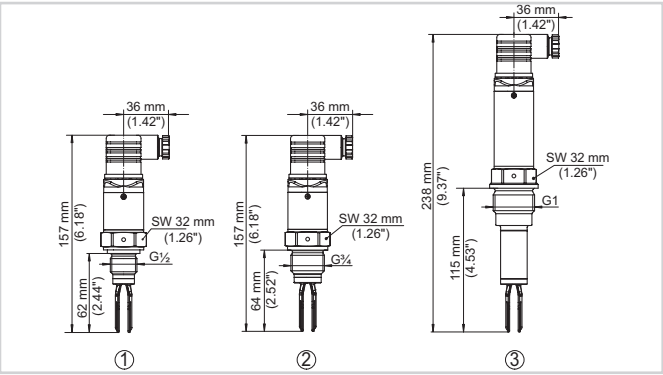

1 *Резьбовое исполнение G¾ до 100 °C*
2 *Резьбовое исполнение G1 до 100 °C*
3 *Резьбовое исполнение G1 до 150 °C и точка переключения как у VEGASWING 71A*

Информация

Дополнительную информацию об изделиях фирмы VEGA можно найти на нашей домашней странице www.vega.com.
В разделе загрузок www.vega.com/downloads можно найти руководства по эксплуатации, информацию по применению в различных отраслях промышленности, разрешения на применение, чертежи устройств и др.

Выбор устройств

Через "*Finder*" на www.vega.com/finder и "*VEGA Tools*" можно выбрать подходящий принцип измерения.
Подробные сведения об исполнениях устройства см. в "*Configurator*" на www.vega.com/configurator и "*VEGA Tools*".

Контакт

Соответствующее представительство VEGA можно найти на нашей домашней странице www.vega.com.