Лист технических данных

VEGAFLEX 83

Profibus PA, стержневой или тросовый зонд с покрытием PFA

Микроволновый датчик для непрерывного измерения уровня и раздела фаз жидкостей

Область применения

VEGAFLEX 83 предназначен для измерения агрессивных жидкостей или жидких сред при самых высоких гигиенических требованиях. Уровнемер обеспечивает точные и надежные измеренные значения при любых условиях применения, включая пар, налипание, пенообразование или конденсат. VEGAFLEX 83 - экономичное решение для измерения уровня и раздела фаз.

Преимущества

- Начальная установка с программой-помощником обеспечивает простой и быстрый пуск в эксплуатацию
- Специальное гигиеническое исполнение обеспечивает самую надежную очищаемость
- Длительная работа без обслуживания повышает экономичность эксплуатации

Функция

Высокочастотные микроволновые импульсы направляются по зонду в виде троса или стержня и отражаются от поверхности измеряемого продукта. Время распространения сигнала от передачи до приема пропорционально уровню продукта в емкости.

Технические данные

Диапазон измерения	
– Тросовый измерительный зонд	до 32 м (105 ft)
Стержневой измерительный зонд	до 4 м (13.12 ft)
Точность измерения	± 2 mm
Присоединение	Фланцы от DN 25, 1", гигиенические типы присоединения
Давление процесса	-1 … +16 bar/-100 … +1600 kPa (-14.5 … +232 psig)
Температура процесса	-40 … +150 °C (-40 … +302 °F)
Температура окружающей среды, хранения и транспортировки	-40 … +80 °C (-40 … +176 °F)
Рабочее напряжение	9 … 32 V DC

Материалы

Контактирующие с продуктом части устройства имеют полное изолирующее покрытие PFA.
Полный перечень материалов и уплотнений см. в "configurator" на нашей домашней странице www.vega.com/configurator.

Исполнения корпуса

Корпус может иметь однокамерное или двухкамерное исполнение из пластика, нержавеющей стали или алюминия.
Корпуса имеют исполнения со степенью защиты до IP 68 (1 bar).

Варианты исполнения электроники

Устройства могут поставляться с блоками электроники в различном исполнении: двухпроводная или четырехпроводная электроника 4 … 20 mA/HART, а также цифровая электроника Profibus PA или Foundation Fieldbus.

Разрешения

Устройства имеют разрешения на применение во взрывоопасных зонах, например, по ATEX и IEC. Устройства также имеют различные разрешения на применение на судах, например: GL, LRS или ABS.
Подробную информацию см. на www.vega.com/downloads в разделе "*Zulassungen*".

Настройка

Настройка устройства выполняется с помощью съемного модуля индикации и настройки PLICSCOM или ПК с программным обеспечением PACTware и соответствующим DTM. Также возможна настройка посредством программного обеспечения другого производителя PDM.

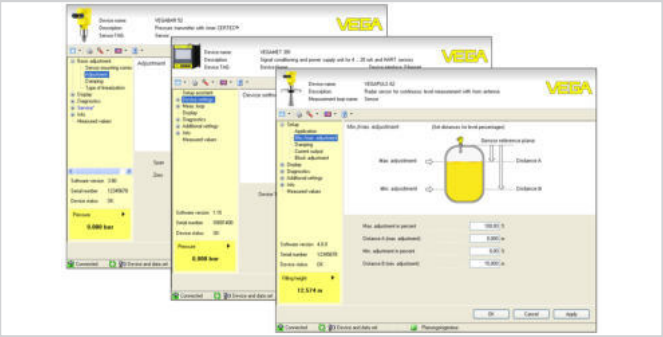

Электрическое подключение

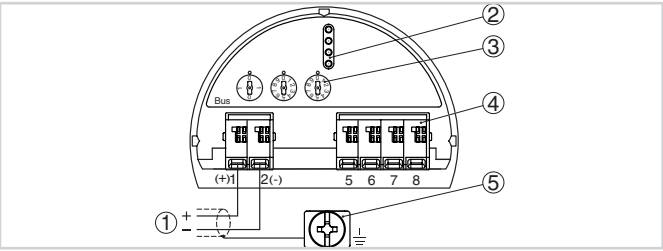

Отсек электроники и подключения (однокамерный корпус)

1 *Питание/Выход сигнала*
2 *Для модуля индикации и настройки или интерфейсного адаптера*
3 *Переключатель для выбора шинного адреса*
4 *Для выносного блока индикации и настройки*
5 *Клемма заземления для подключения экрана кабеля*

Порядок электрического подключения см. в руководстве по эксплуатации устройства на www.vega.com/downloads.

Размеры

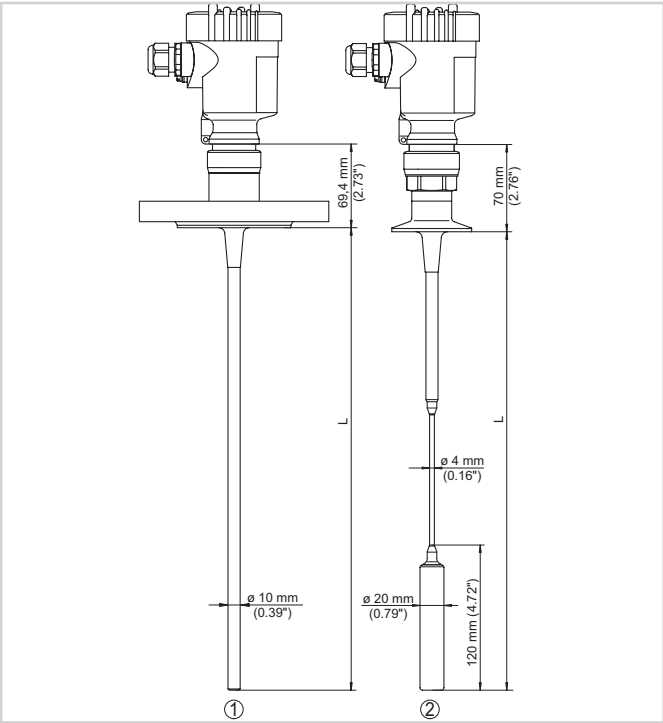

VEGAFLEX 83

1 *Исполнение со стержнем и фланцевым присоединением*
2 *Тросовое исполнение с зажимом*

Информация

Дальнейшую информацию об изделиях VEGA см. на www.vega.com.
В разделе загрузок на www.vega.com/downloads можно найти руководства по эксплуатации, информацию по применению в различных отраслях промышленности, разрешения на применение, чертежи устройств и др.
В разделе бесплатных загрузок находятся также файлы GSD и EDD для систем Profibus PA и файлы DD и CFF для систем Foundation Fieldbus.

Выбор устройств

Через "*Finder*" на www.vega.com/finder и "*VEGA Tools*" можно выбрать подходящий принцип измерения.
Подробные сведения об исполнениях устройства см. в "*Configurator*" на www.vega.com/configurator и "*VEGA Tools*".

Контакт

Соответствующее представительство VEGA можно найти на нашей домашней странице www.vega.com.

VEGA Grieshaber KG, Am Hohenstein 113, 77761 Schiltach/Germany, www.vega.com