VEGACAP 67

Транзистор (NPN/PNP)

Емкостной зонд для сигнализации уровня при высоких температурах

Область применения

Сигнализатор уровня VEGACAP 67 предназначен для применения на сыпучих продуктах при высоких температурах процесса.

Преимущества

- Может применяться почти на всех сыпучих продуктах при высоких температурах
- Длительный срок службы и небольшая потребность в обслуживании благодаря прочной механической конструкции
- Укорачиваемый зонд

Функция

Датчик и резервуар образуют два электрода электрического конденсатора. Изменение уровня продукта вызывает изменение емкости конденсатора, которое преобразуется встроенной электроникой в соответствующий сигнал переключения. Данный принцип измерения не требует особых условий монтажа и применения.

Технические данные

Длина датчика	
– Стержневое исполнение	до 6 м (19.69 ft)
– Тросовое исполнение	до 40 м (131.23 ft)
Присоединение	Резьба от G1½, 1½ NPT, фланцы от DN 50, 2"
Давление процесса	-1 … +16 bar/-100 … +1600 kPa (-14.5 … +232 psig)
Температура процесса	-50 … +400 °C (-58 … +752 °F)
Температура окружающей среды, хранения и транспортировки	-40 … +80 °C (-40 … +176 °F)
Рабочее напряжение	10 … 55 V DC
Потребляемая мощность	max. 0,5 W
Ток нагрузки	< 400 mA
Падение напряжения	< 1 V
Напряжение переключения	< 55 V DC
Обратный ток	< 10 µA
Задержка переключения	0,7 с (вкл/выкл)

Материалы

Контактирующие с продуктом части устройства изготовлены из нержавеющей стали. Материал изоляции измерительного зонда: керамика.
Полный перечень возможных материалов и уплотнений см. в разделе "configurator" на нашей домашней странице www.vega.com/configurator.

Исполнения корпуса

Корпус может иметь исполнение из пластика, нержавеющей стали или алюминия.
Корпуса имеют исполнения со степенью защиты до IP 67.

Варианты исполнения электроники

Устройства имеют различные исполнения электроники: исполнение с транзисторным выходом, исполнение с бесконтактным выключателем, исполнение с релейным выходом, двухпроводное исполнение для подключения к устройству формирования сигнала.

Разрешения

Устройства имеют разрешения на применение во взрывоопасных зонах, например, по ATEX и IEC. Устройства также имеют различные разрешения на применение на судах, например: GL, LRS или ABS.
Подробную информацию см. на www.vega.com/downloads в разделе "*Zulassungen*".

Настройка

На блоке электроники имеются переключатели для настройки режима работы и точки переключения. Световой индикатор показывает состояние переключения устройства.

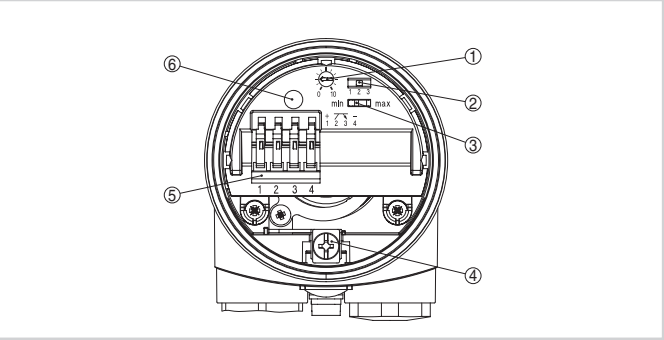

Блок электроники - транзисторный выход

1 *Потенциометр для настройки точки переключения*
2 *DIL-переключатель выбора диапазона переключения (с клавишей компенсации)*
3 *DIL-переключатель режимов работы*
4 *Клемма заземления*
5 *Соединительные клеммы*
6 *Индикатор состояния*

Электрическое подключение

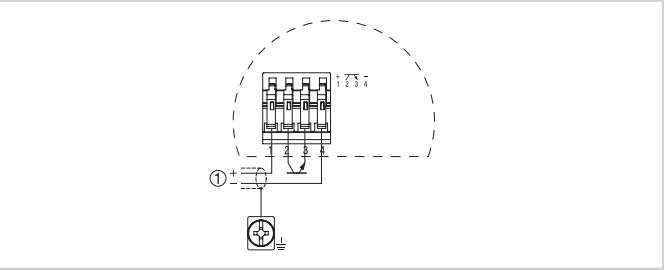

Схема подключения

1 *Питание*

Порядок электрического подключения устройства см. в Руководстве по эксплуатации на нашей домашней странице www.vega.com/downloads.

Размеры

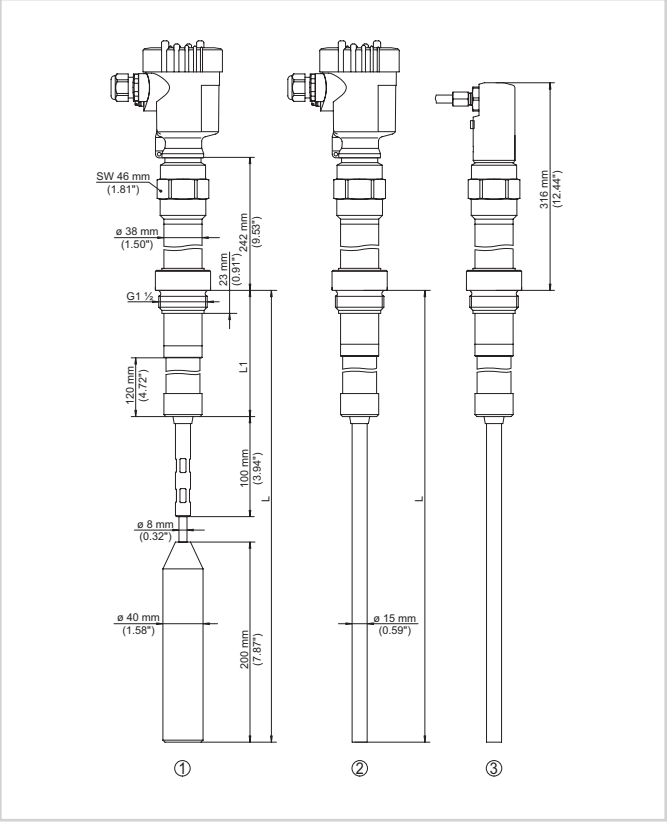

1 *Тросовое исполнение 300° C (572° F)*
2 *Стержневое исполнение 300° C (572° F)*
3 *Исполнение 400° C (752° F)*

Информация

Дополнительную информацию об изделиях фирмы VEGA можно найти на нашей домашней странице www.vega.com.
В разделе загрузок на www.vega.com/downloads можно найти различную бесплатную документацию: руководства по эксплуатации, техническую информацию, сертификаты, чертежи устройств и многое другое.

Выбор устройств

С помощью "*Finder*" на www.vega.com/finder и "*VEGA Tools*" можно выбрать принцип измерения, наиболее подходящий к условиям применения.
Подробную информацию об исполнениях устройств можно получить через "*Configurator*" на www.vega.com/configurator и "*VEGA Tools*".

Контакт

Соответствующее представительство VEGA можно найти на нашей домашней странице www.vega.com.